第103回全国高等学校野球選手権秋田大会　組み合わせ

令和3年7月9日（金）～22日（木）　雨天順延　※健康管理日：7月20日（火）、7月22日（木）

優勝　明桜高校

◎第1シード　明桜
○第2シード　秋田中央
△第3シード　大館桂桜
▲第4シード　大館鳳鳴
◇第5シード　秋田北鷹
◆第6シード　由利
□第7シード　秋田南
■第8シード　湯沢翔北

【こ】：こまちスタジアム
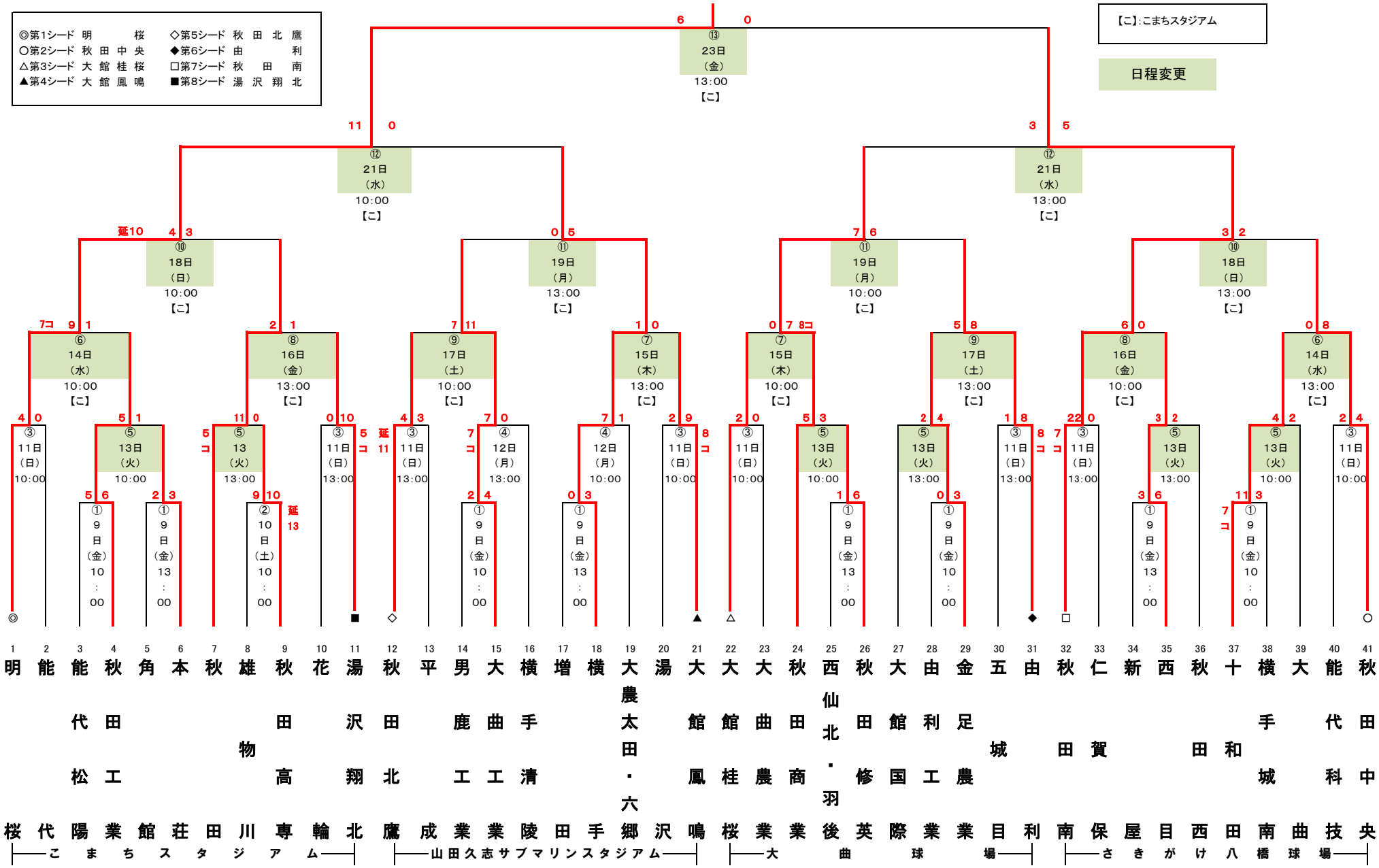
日程変更